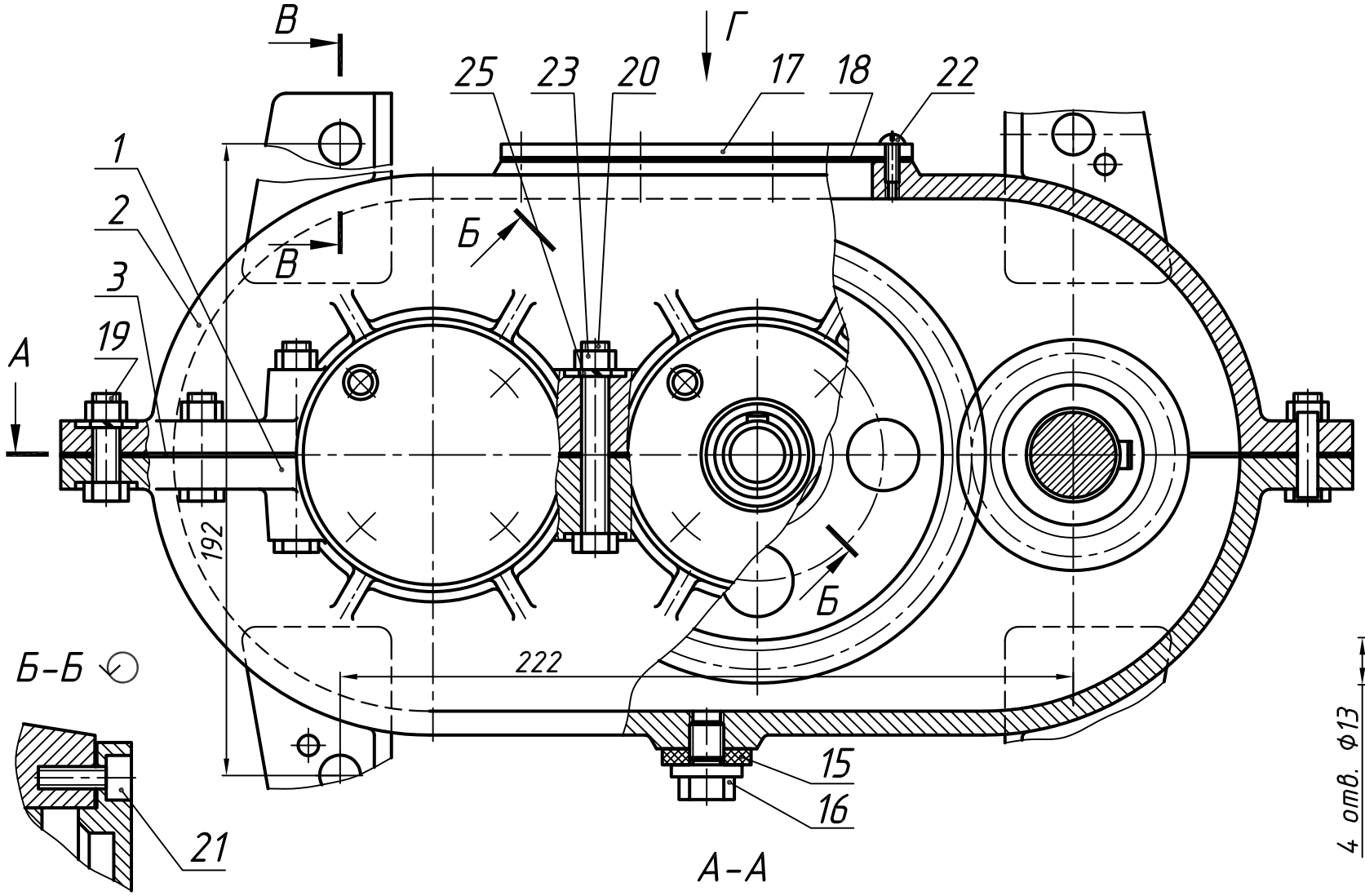

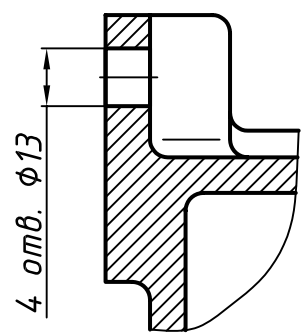

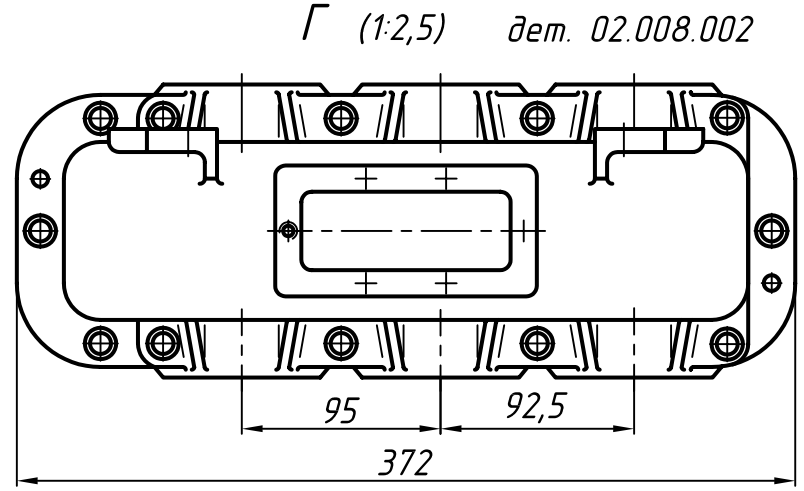

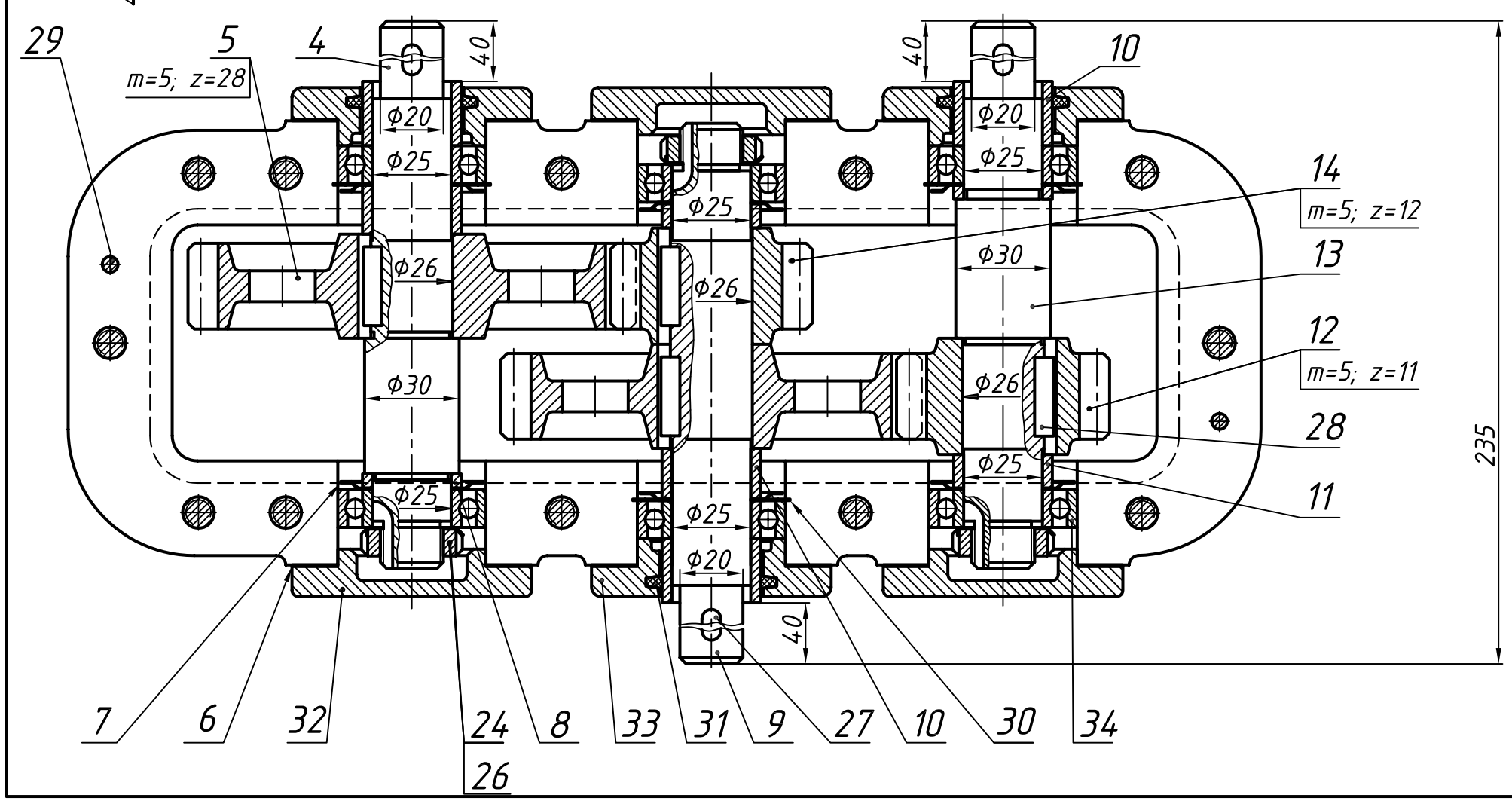

Поз.	Обозначение	Наименование	Кол.	Материал	Примечание
		Детали			
1	02.008.001	Корпус	1	СЧ20	
2	02.008.002	Крышка	1	СЧ20	
3	02.008.003	Прокладка	1	Картон проклад.	
4	02.008.004	Вал	1	Ст3	
5	02.008.005	Колесо зубчатое	2	Ст3	
6	02.008.006	Прокладка	6	Картон проклад.	
7	02.008.007	Шайба защитная	6	Ст3	
8	02.008.008	Втулка	2	Ст3	
9	02.008.009	Вал	1	Ст5	
10	02.008.010	Втулка	5	Ст3	
11	02.008.011	Втулка	2	Ст3	
12	02.008.012	Колесо зубчатое	1	Сталь50	
13	02.008.013	Вал	1	Ст5	
14	02.008.014	Колесо зубчатое	1	Сталь50	
15	02.008.015	Прокладка	1	Паронит	
16	02.008.016	Пробка	1	Ст3	
17	02.008.017	Крышка	1	Ст3	
18	02.008.018	Прокладка	1	Картон проклад.	
		Стандартные изделия			
19		Болт М8×30 ГОСТ7805-70	4		
20		Болт М8×60 ГОСТ7805-70	8		
21		Винт М6×16 ГОСТ11738-72	24		
22		Винт М6×16 ГОСТ11738-72	6		
23		Гайка М8 ГОСТ5915-70	12		
24		Гайка М20×1,5 ГОСТ11871-66	3		
25		Шайба 8.65Г ГОСТ6402-70	12		
26		Шайба М20 ГОСТ11872-66	3		
27		Шпонка 6×6×25 ГОСТ8789-68	3		
28		Шпонка 8×7×25 ГОСТ8789-68	4		
29		Штифт 6×25 ГОСТ3129-70	2		
30		Кольцо 1А47 ГОСТ13941-68	3		
31		Кольцо СГ42-29-5 ГОСТ6418-81 / МН180-61	3		
32		Крышка 21-47 ГОСТ18511-73	3		
33		Крышка 1-47×31 ГОСТ11641-73	3		
34		Шарикоподшипник 105 ГОСТ 8338-57	6		d=25;D=47 b=12

Изм	Лист	№ докум.	Подп.	Дата	02.008			
Разраб.		Бердюгин			Редуктор	Лит.	Масса	Масштаб
Проверил		Решетов				К		1:1
						Лист	Листов 1	
Н. контр.						ЮУрГУ Кафедра графики		
Утв.								